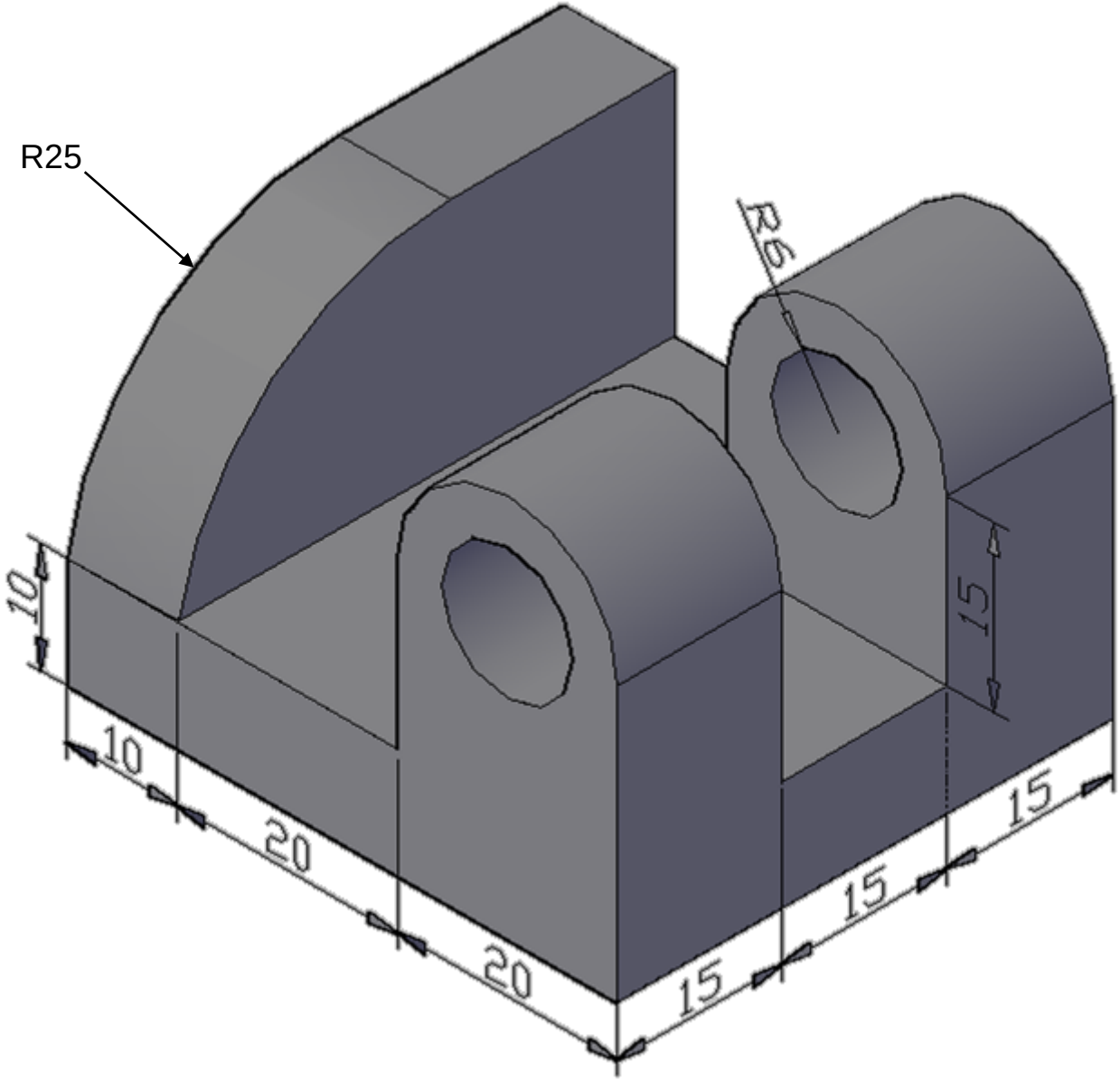
R25
R6
10
10
20
20
15
15
15
15